556.00.22.01.052

Ra 12,5 (√)

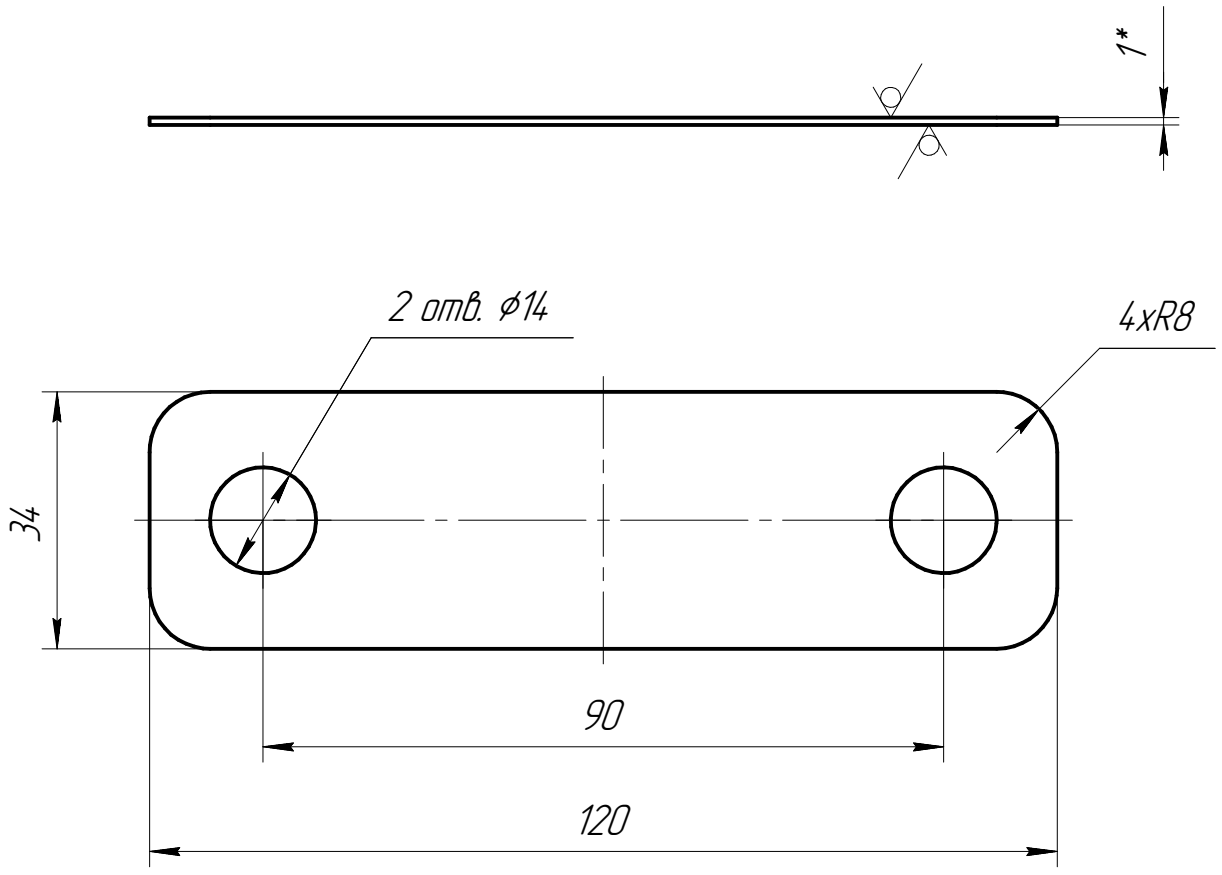

1. *Размеры для справок.
2. Общие допуски по ГОСТ 30893.1 : H12, h12, ±IT12/2.
3. Траектории для изготовления – по приложенному файлу .dxf

Перв. примен.	Справ. №	Подп. и дата	Инв. № дубл.	Взам. инв. №	Подп. и дата	Инв. № подл.
556.00.22.01.050						

Изм.	Лист	№ докум.	Подп.	Дата	556.00.22.01.052		
Разраб.		Захаров			Пластина контровочная	Лит.	Масса: 0,03 / Масштаб: 1:1
Пров.		Гелетей				Лист	Листов 1
Т.контр.							
Н.контр.		Савельев			Сталь 12Х18Н10Т ГОСТ 5632-2014		
Утв.		Фомин					

Копировал

Формат А4